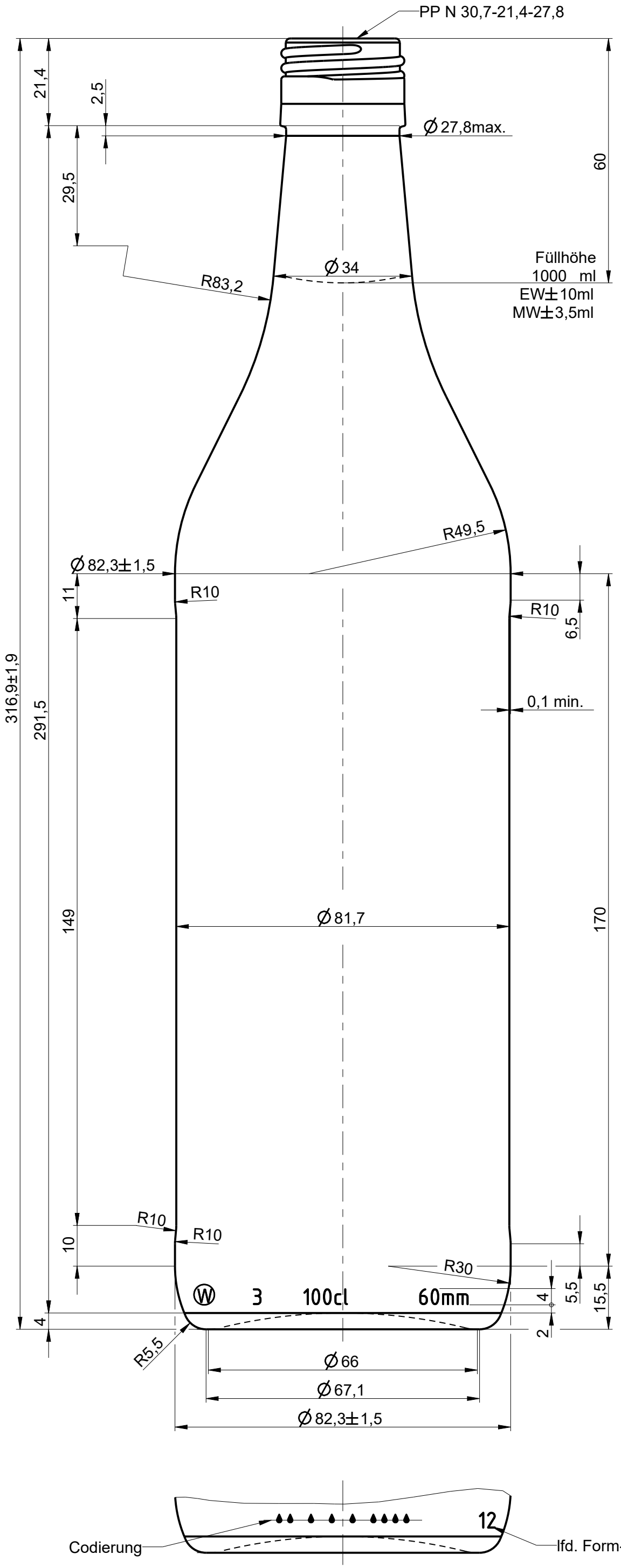

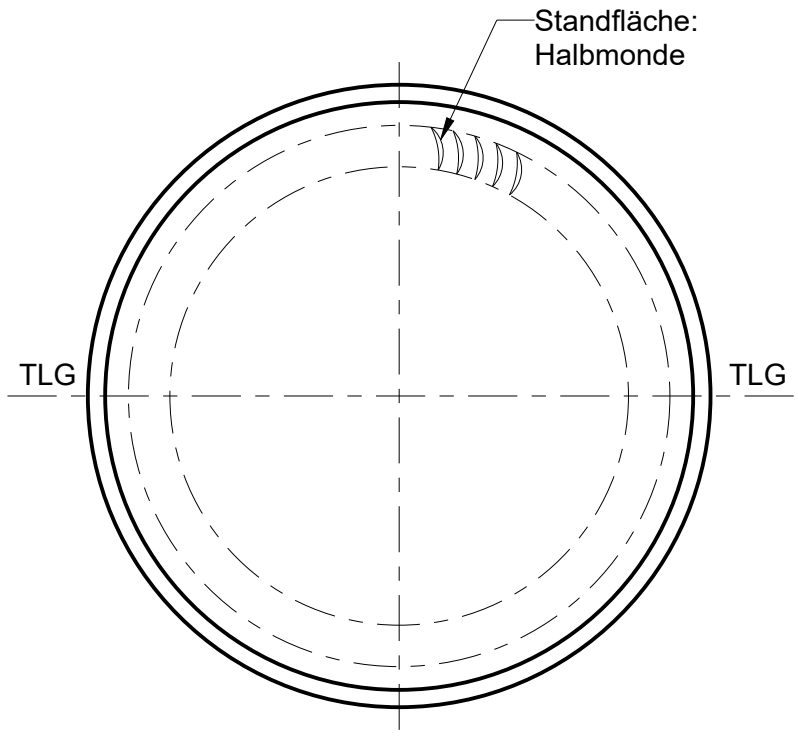

Wiegand-Glas

Rev.	Änderung	Datum	Name
a	Zeichnungs- und Mündungssyntax geändert; Schriftkopf aktualisiert; MDG Norm aktualisiert; Zeichnungshistorie siehe 2552W1B (Rev. 2)	27.09.22	C.Li.

Eigentum der Wiegand-Glashüttenwerke GmbH
Für diese Zeichnung behalten wir uns alle Rechte vor. Ohne unsere Genehmigung darf diese weder vervielfältigt, noch Dritten zugänglich gemacht werden. Auf § 2 Ziffer 7 Urheberrechtsgesetz und § 18 UWG wird hingewiesen.

Die Wiegand-Glashüttenwerke GmbH übernimmt keine Gewähr dafür, dass die Herstellung und Benutzung dieses Produkts nicht in Schutzrechte wie Marken-, Gebrauchsmusterrechte oder Ähnliches oder Urheberechte Dritter eingreift und/oder keine Schäden bei Dritten hervorruft.

Wiegand-Glashüttenwerke GmbH
Otto-Wiegand-Straße 9
D-96361 Steinbach am Wald

2006	Datum	Name	Maßstab
gezeichnet	23.01.06	H.Re.	1:1
geprüft	23.01.06	K.Ne.	

nach Zeichnung:	2552W1B / 18.11.15 / C.Bö.
DIN 6129	Freimaß Toleranz

Inhalt RV.: ca. 1026 ml — MW +/- ml — EW +/- ml

Gewicht ca.: 450 g

Maßbehältnis nach FertigPackV: JA

Benennung :

1,00 l. Wermut

Artikelzeichnung

Mündung:
PP N 30,7-21,4-27,8
Halsdurchgang: Ø 18,0 min.

Projekt Nr.:	Zeichnungs-Nr.:
-	388-08-AZ-A

Artikel Nr.:	Mü-Nr.:
388	08