Wiegand-Glas

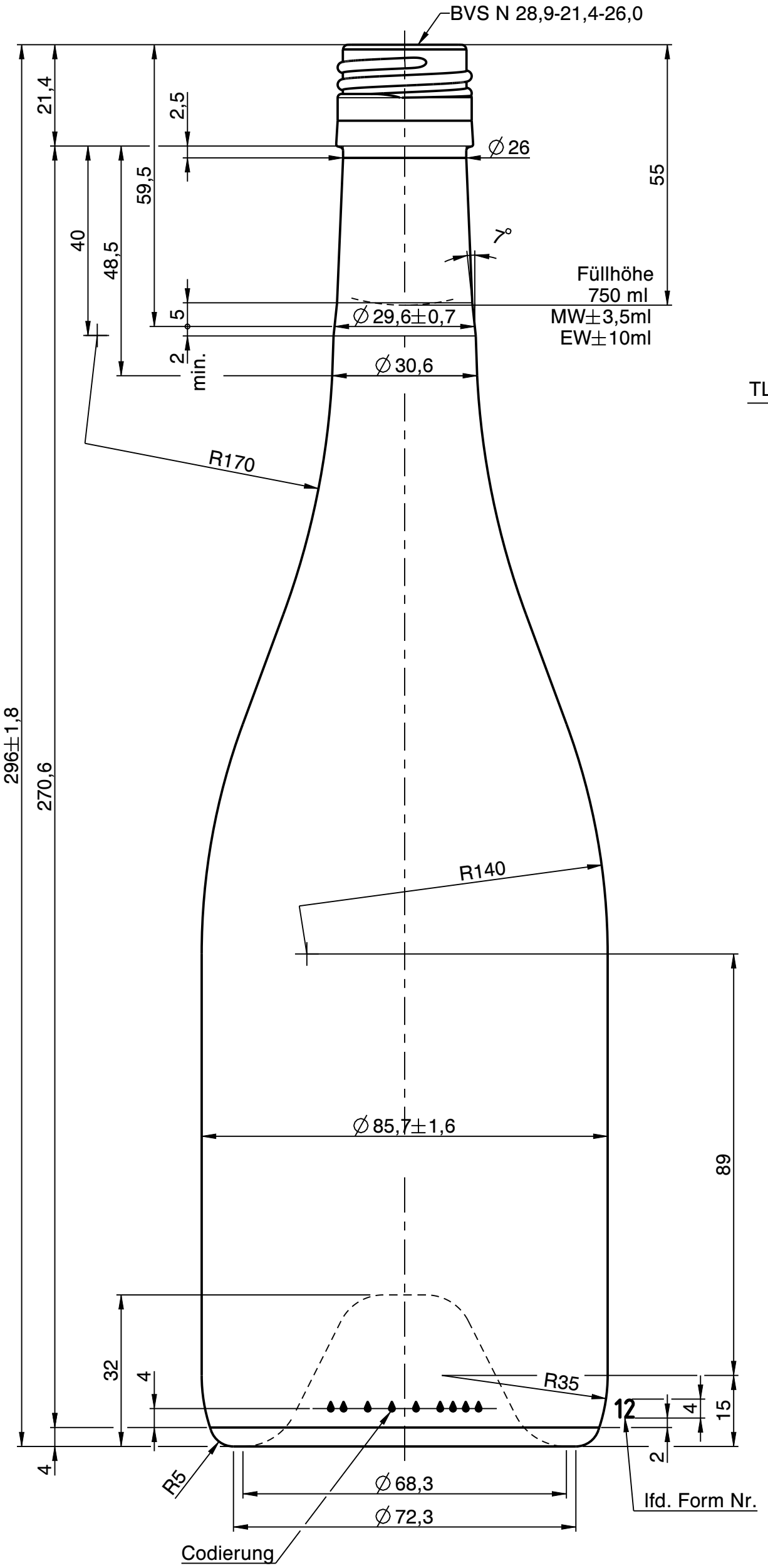

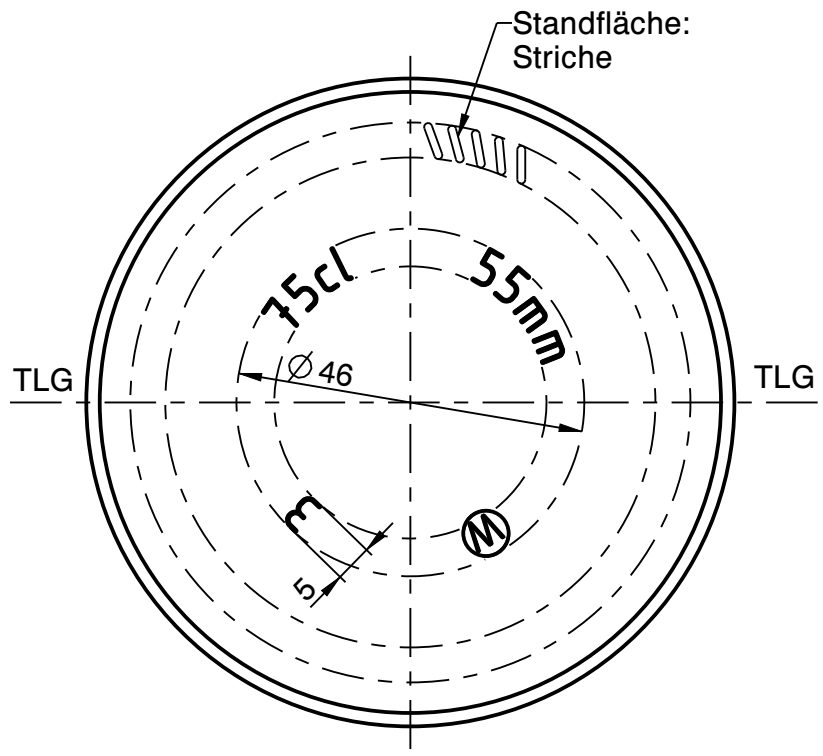

Rev.	Änderung	Datum	Name
a	Zeichnungs- und Mündungssyntax geändert; Zeichnungs-historie siehe 857-AZ-A	07.10.22	C.Li.

Eigentum der Wiegand-Glashüttenwerke GmbH
Für diese Zeichnung behalten wir uns alle Rechte vor. Ohne unsere Genehmigung darf diese weder vervielfältigt, noch Dritten zugänglich gemacht werden. Auf § 2 Ziffer 7 Urheberrechtsgesetz und § 18 UWG wird hingewiesen.

Die Wiegand-Glashüttenwerke GmbH übernimmt keine Gewähr dafür, dass die Herstellung und Benutzung dieses Produkts nicht in Schutzrechte wie Marken-, Gebrauchs-musterrechte oder Ähnliches oder Urheberechte Dritter eingreift und/oder keine Schäden bei Dritten hervorruft.

Wiegand-Glashüttenwerke GmbH
Otto-Wiegand-Straße 9
D-96361 Steinbach am Wald

2021	Datum	Name	Maßstab
gezeichnet	05.05.21	C.Ki.	1:1

nach Zeichnung:	857-AZ-A / 05.05.21 / C.Ki.
DIN 6129	Freimaß Toleranz

Inhalt RV.: ca. 767 ml — MW +/- ml — EW +/- ml

Gewicht ca.: 485 g

Maßbehältnis nach FertigPackV: JA

Benennung :

0,75 l. Bourgogne Hugo BVS

Artikelzeichnung

Mündung:
BVS N 28,9-21,4-26,0
Halsdurchgang: ∅ 16,0 min.

Projekt Nr.:	Zeichnungs-Nr.:
-	857-4E-AZ-A
Artikel Nr.: 857	Mü-Nr.: 4E