FUER DIESES DOKUMENT UND DEN DARIN DARGESTELLTEN GEGENSTAND BEHALTEN WIR UNS ALLE RECHTE VOR! VERVIELFAELTIGUNGEN, BEKANNTGABE AN DRITTE ODER VERWENDUNG SEINES INHALTS SIND OHNE UNSERE AUSDRUECKLICHE ZUSTIMMUNG VERBOTEN!

© vetropack 2000

WE RESERVE ALL RIGHTS IN THIS DOCUMENT AND IN THE INFORMATION CONTAINED THERIN. REPRODUCTION, USE OR DISCLOSURE TO THIRD PARTIES WITHOUT EXPRESS AUTHORITY IS STRICTLY FORBIDDEN!

Bandmundstück

nach CETIE GME 50.1
vom April 1992

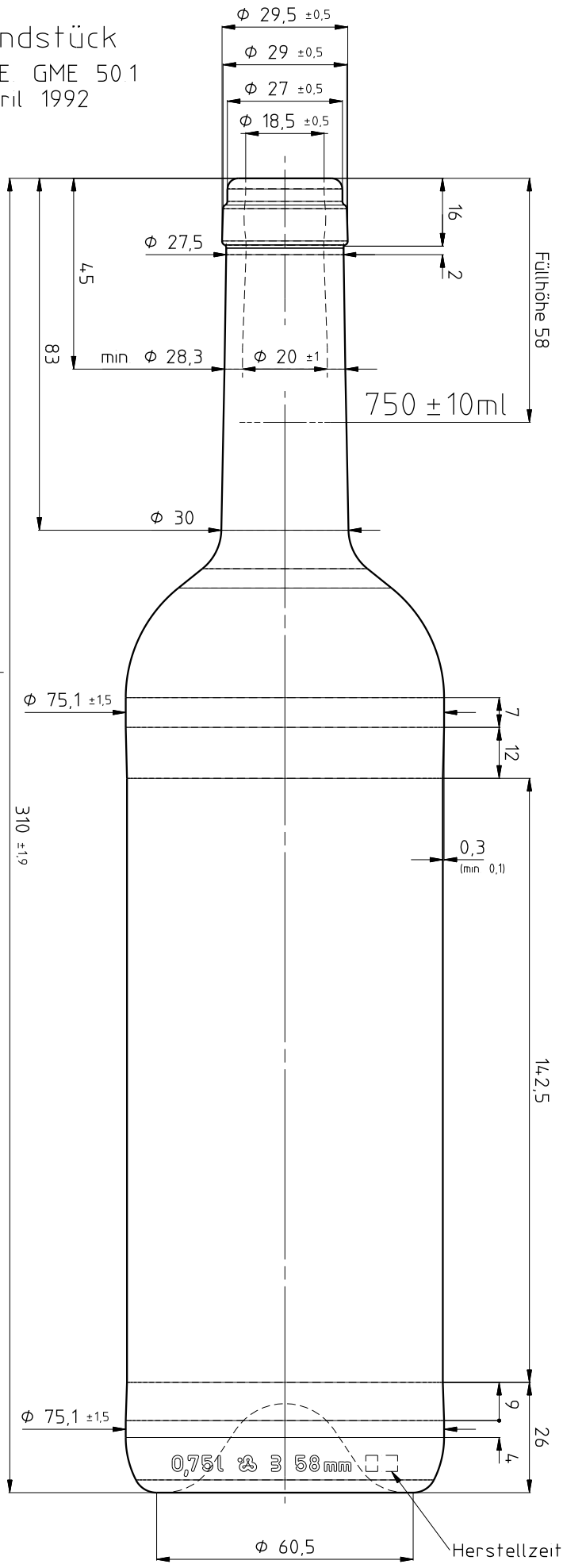

BODENANSICHT

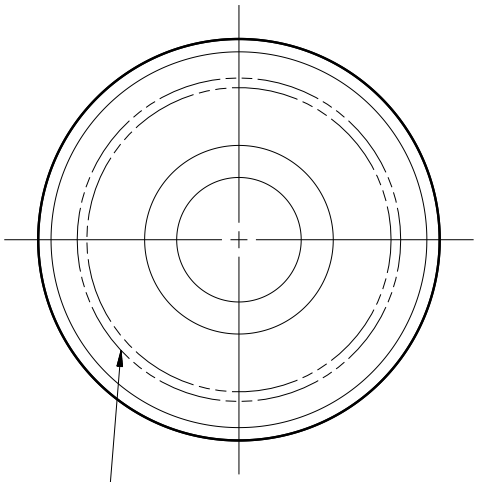

Standfläche geriffelt oder gekörnt

RÜCKSEITE

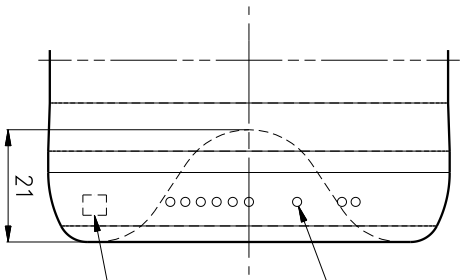

lfd Formnummer Lesecode

INDEX	ÄNDERUNGEN / modifications	DAT	NAME
A	4W002 0750 0084_A statt 77739.	02.04.03	Mes
B	Inhaltsgravur auf 58mm statt 767 RV umgestellt.	29.02.08	Eb

PT GEPRÜFT / PT approved			DAT 29.02.08	VIS
FtB FREIGABE / FtB released	WERK	POE	DAT 29.02.08	VIS
	WERK	KRM	DAT 29.02.08	VIS
	WERK		DAT	VIS

NICHT TOLERIERTE MASSE NACH NORM DIN 6129
dimensions without tolerances conform to standard DIN 6129

ABFÜLLTEMPERATUR / Filling temperature				≤	°C
KONDITIONIERUNGSTEMP. / Conditioning temperature				≤	°C
CO_2 GEHALT / CO_2 content				≤	g/l
ALKOHOLGEHALT / Alcohol content				≤	Vol%
KOPFDRUCK / Axial pressure				daN	
VERWENDUNG / Disposal	MW	AW	EW		
PROZESS / Process	BB	PB	EPB		
	X		X		

VOLUMEN FÜLLVOLL / Capacity filljoint	750 ml ±	10 ml
VOLUMEN RANDVOLL / Capacity brimful	ca. 767 ml ±	ml
GLASGEWICHT CA. / Approx. glass weight	460 g	
MITTL. WANDSTÄRKE / Average wall thickness	2.70 mm	
HALSANSCHLUSS-D / Neck connection dia	27.5 mm	
HALSDURCHGANG-D MIN / Min. through bore	17.5 mm	
FARBE / Color	GR WE OL	

BEMERKUNG / Remarks	
KUNDE / Customer	
ÄHNLICH WIE / Similar to	77739 / 5325
ERSETZT NR. / Replace No	4W002 0750 0084_A
OFFERT-NR / Offer No	
MASSSTAB / Scale	1:1
GEZ. / Des.	Mes
DAT	02.04.03
DATEITYP / Filetyp	AZ

Vetropack
Vetropack Austria GmbH
AT-3380 Pöchlarn
Tel. 0043-27 57 75 41
www.vetropack.com

BEZEICHNUNG / Designation: Bordeaux 310 0.75l BM

ARTIKEL-NR / Item No: 4W002 0750 0084

INDEX: B

VPA-0701-01-FOR-006-DE/EN